Hebeanlage Typ ABS Sanimat 1502 - 8002

Überflutungssichere Fäkalienhebeanlagen aus der Effex-Reihe zur automatischen Abwasserförderung nach DIN EN 12050-1 aus Räumen unterhalb der Rückstauebene. Ideal für die fachgerechte Abwasserentsorgung aus Mehrfamilienhäusern und großen Gebäudekomplexen z.B. Hotels, Krankenhäusern, Flughäfen, etc., bei der Neubauinstallation oder Altbausanierung.

Ausführung

- Einfacher Transport. Kompakte Bauweise erlaubt die Einbringung durch Normtüröffnungen (ab 80 cm LW).
- Gas- und geruchsdichter Behälter nach DIN EN 12050-1.
- Zwei Anschlussstutzen (DN 100) für ausgewählte Pumpen der XFP Baureihe.
- Anschlussmöglichkeiten für horizontalen Zulauf (DN100/150), Lüftungsleitung (DN 70) sowie Handmembranpumpe (Ø 50 mm).
- Komplett ausgestattet mit elektropneumatischer Niveausteuerung mittels Staurohr mit Lufteinperlung und Doppelsteuerleitung zur automatischen Niveausteuerung.
- XFP Pumpen sind für Dauerbetrieb (S1) konzipiert ohne zusätzliche Kühlung. Sie sind ausgestattet mit Premium-Effizienz-Motoren (IE3), DI Dichtigkeitsüberachung, TCS Thermo-Control-System. Das Contrablock Plus System verhindert ein Blockieren des Laufrades.
- Druckstutzen DN 80 oder DN 100 mit Flanschanschluss.
- Mediumtemperatur: 40 °C; Kurzzeitbetrieb: 60 °C (max. 5 min).

Material

Beschreibung	Material
Behälter (150.. bis 800..)	PE*
Behälter (150.. bis 800..)	VA-1.4301/1.4571 (optional)
Motorgehäuse	Grauguss EN-GJL-250
Motorwelle	Edelstahl 1.4021
Kreiselkammer	Grauguss EN-GJL-250
Laufrad	Grauguss EN-GJL-250
Bodenplatte	Grauguss EN-GJL-250

*Sanimat 500.. bis 800..in PE gehören zum Standard Lieferumfang. Alle anderen Behälter sowie VA auf Anfrage.

Motor

Premium-Effizienz-Motor (IE3), doppelte Gleitringdichtung. Ölkammer, Dichtungsüberwachung, elektronische Überwachung von Wicklungstemperatur und Überstrom. Druckwasserdicht gekapselter, voll überflutbarer 4- oder 6- poliger Dreiphasen-Käfigläufermotor. Isolationsklasse H (140 °C)
Schutzart: IP 68
(Siehe XFP Datenblatt für nähere Information)

Installation

Die Beachtung der Rückstauebene ist für die gesamte Entwässerung von entscheidender Bedeutung. Unter der Rückstauebene liegende Abläufe müssen daher gegen Rückstau gesichert werden. Die DIN EN 12056-4 muß eingehalten werden.

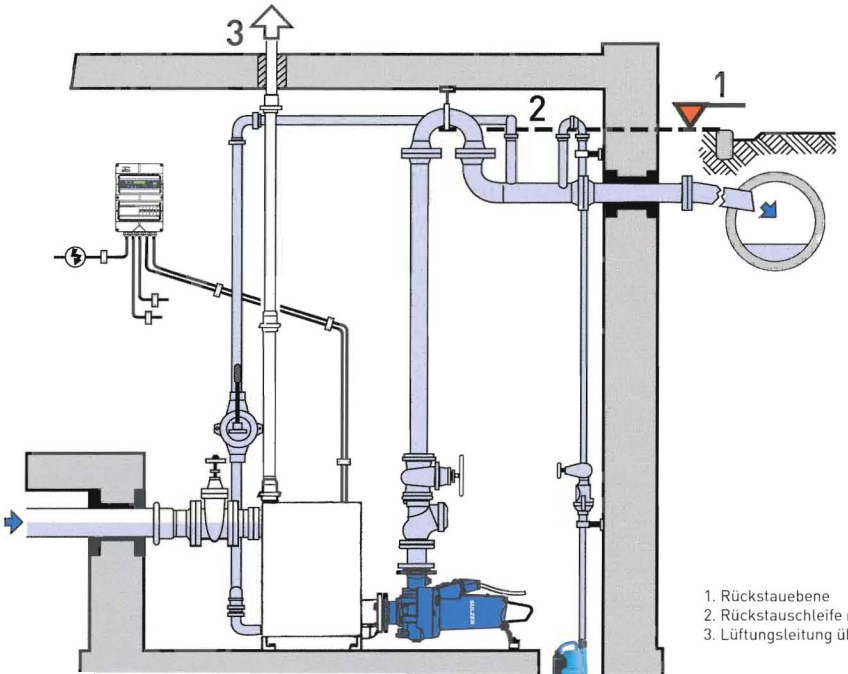

1. Rückstauebene
2. Rückstauschleife mit der Sohle über Rückstauebene führen
3. Lüftungsleitung über Dach

Kennlinien

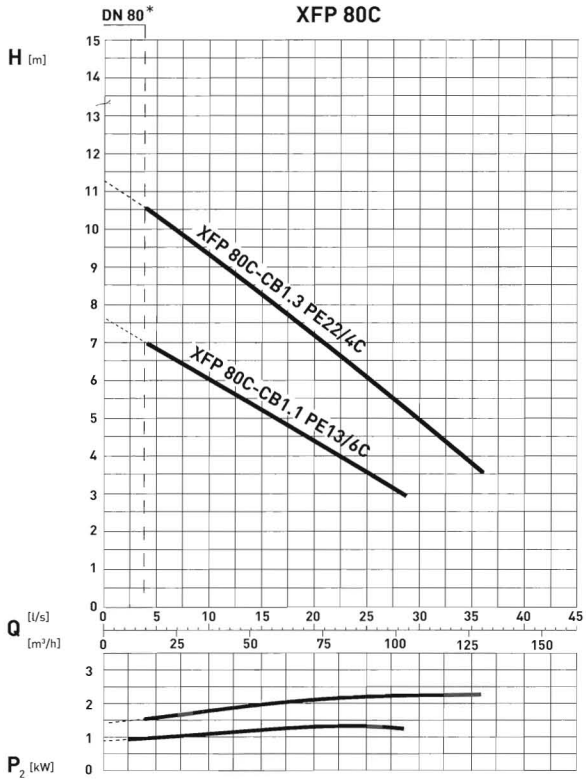

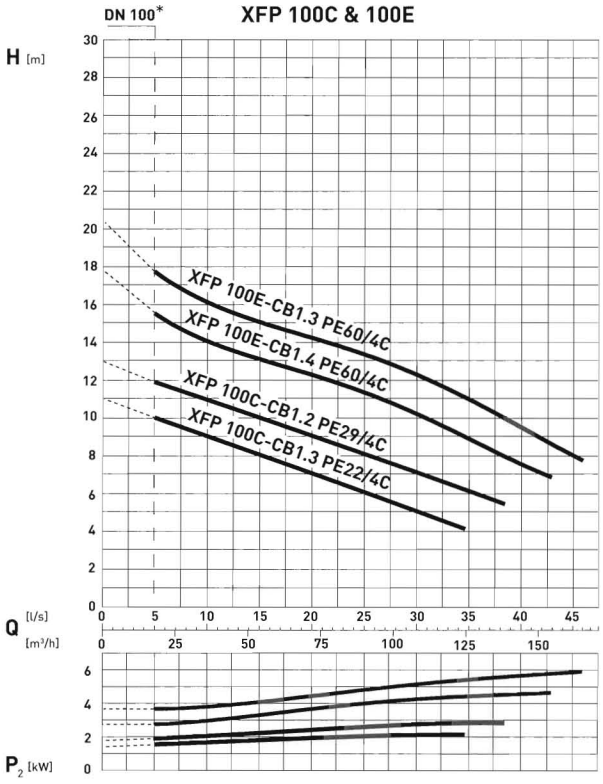

*Einsatzgrenze Q_{min}; H = Gesamtförderhöhe; Q = Förderstrom; Kennlinien nach ISO 9906

Technische Daten

Pumpen	Motor	Druck-stutzen (DN)	Korn-größe (mm)	Betriebs-spannung (V)	Motorleistung* P_1 (kW)	P_2 (kW)	Nenn-strom (A)	Drehzahl bei 50 Hz (min^{-1})	Kabeltyp** /Einschalt-art	Gewicht Pumpe (kg)
80C-CB1.1	PE13/6C	80	75	400 3~	1,6	1,3	3,6	980	(1) / DOL	89
80C-CB1.3	PE22/4C	80	75	400 3~	2,5	2,2	4,6	1450	(1) / DOL	91
100C-CB1.3	PE22/4C	100	75	400 3~	2,5	2,2	4,6	1450	(1) / DOL	96
100C-CB1.2	PE29/4C	100	75	400 3~	3,4	3,0	6,4	1450	(1) / DOL	98
100E-CB1.3	PE22/4C	100	75	400 3~	6,7	6,0	13,6	1450	(2) / YΔ	167
100E-CB1.4	PE29/4C	100	75	400 3~	6,7	6,0	13,6	1450	(2) / YΔ	167

* P_1 = die dem Netz entnommene Wirkleistung
P_2 = die vom Motor abgegebene Wellenleistung

** Neopren S1BN8-F: (1) = 7G1.5; (2) = 10G1.5; Kabellänge 10 m.

Zum serienmäßigen Lieferumfang gehören: Eine automatische Niveauschaltung, eine Steueranlage mit netzabhängigem Alarm.

Behältergewichte

Typ	Gewicht Behälter PE	Gewicht Behälter VA
1502	42	73
2502	52	83
3702	62	98
5002	80	120
8002	126	165

Zusätzliches Gewicht der Handmembranpumpe = 13 kg

Baumasse

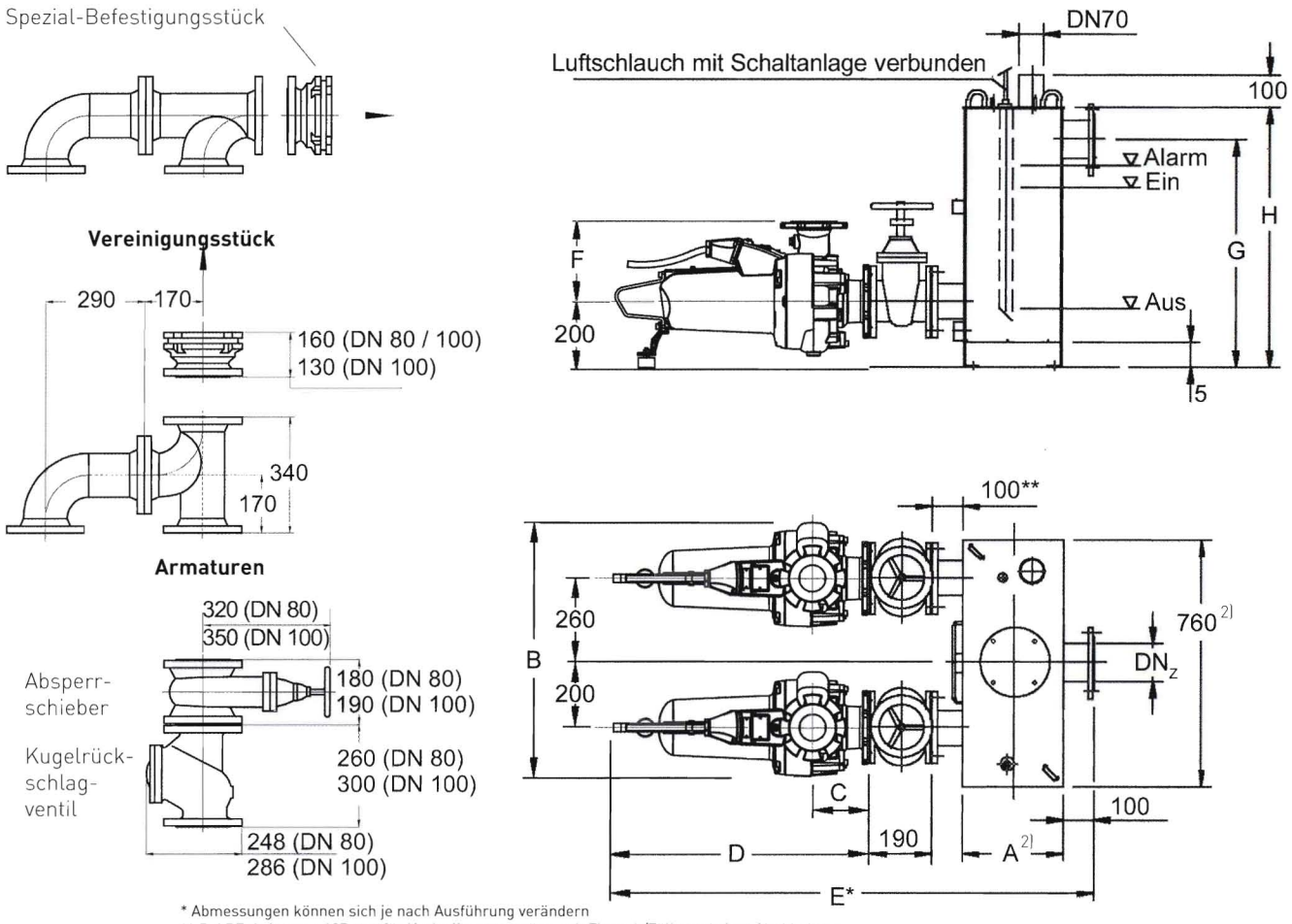

* Abmessungen können sich je nach Ausführung verändern
** Bei PE-Anlagen + 135 mm für Kreiselkammerstütze mit Flansch/Tülle und elast. Verbindung

Typ	Pumpe	DN_D	DN_Z 1)	A 2)	B	C	D	mit Absperr-schieber E	F	G	H	Behälter-/ Schalt-volumen l
1502	80C-CB1.1	80	100	300	778	169,5	766	1456	240	700	800	161/79
	80C-CB1.3	80	100	300	778	169,5	766	1456	240	700	800	161/79
	100C-CB1.3	100	100	300	800	212,5	810	1500	265	700	800	161/79
2502	80C-CB1.1	80	150	500	778	169,5	766	1656	240	700	800	275/103
	80C-CB1.3	80	150	500	778	169,5	766	1656	240	700	800	275/103
	100C-CB1.3	100	150	500	800	212,5	810	1700	265	700	800	275/103
	100C-CB1.2	100	150	500	800	212,5	810	1700	265	700	800	275/103
	100E-CB1.3	100	150	500	848	226,5	950	1840	280	700	800	275/103
	100E-CB1.4	100	150	500	848	226,5	950	1840	280	700	800	275/103
3702	80C-CB1.1	80	150	750	778	169,5	766	1906	240	700	800	413/153
	80C-CB1.3	80	150	750	778	169,5	766	1906	240	700	800	413/153
	100C-CB1.3	100	150	750	800	212,5	810	1950	265	700	800	413/153
	100C-CB1.2	100	150	750	800	212,5	810	1950	265	700	800	413/153
	100E-CB1.3	100	150	750	848	226,5	950	2090	280	700	800	413/153
	100E-CB1.4	100	150	750	848	226,5	950	2090	280	700	800	413/153
5002	100C-CB1.2	100	150	670	800	212,5	810	1870	265	1000	1200	572/275
	100E-CB1.3	100	150	670	848	226,5	950	2010	280	1000	1200	572/275
	100E-CB1.4	100	150	670	848	226,5	950	2010	280	1000	1200	572/275
8002	100C-CB1.2	100	150	1020	800	212,5	810	2220	265	1000	1200	871/429
	100E-CB1.3	100	150	1020	848	226,5	950	2360	280	1000	1200	871/429
	100E-CB1.4	100	150	1020	848	226,5	950	2360	280	1000	1200	871/429

1) Zulaufstutzen mit DIN Flansch (passende Flanschmuffe als Zubehör lieferbar); 2) Plus 2 x 50 mm für umlaufende Behälterverstärkung bei PE-Tank.

Rückstauebene
Die Beachtung der Rückstauebene ist für die gesamte Entwässerung von entscheidender Bedeutung. Rückstau entsteht, wenn Abwasserkanäle aufgrund starker Regenfälle planmäßig vollau-

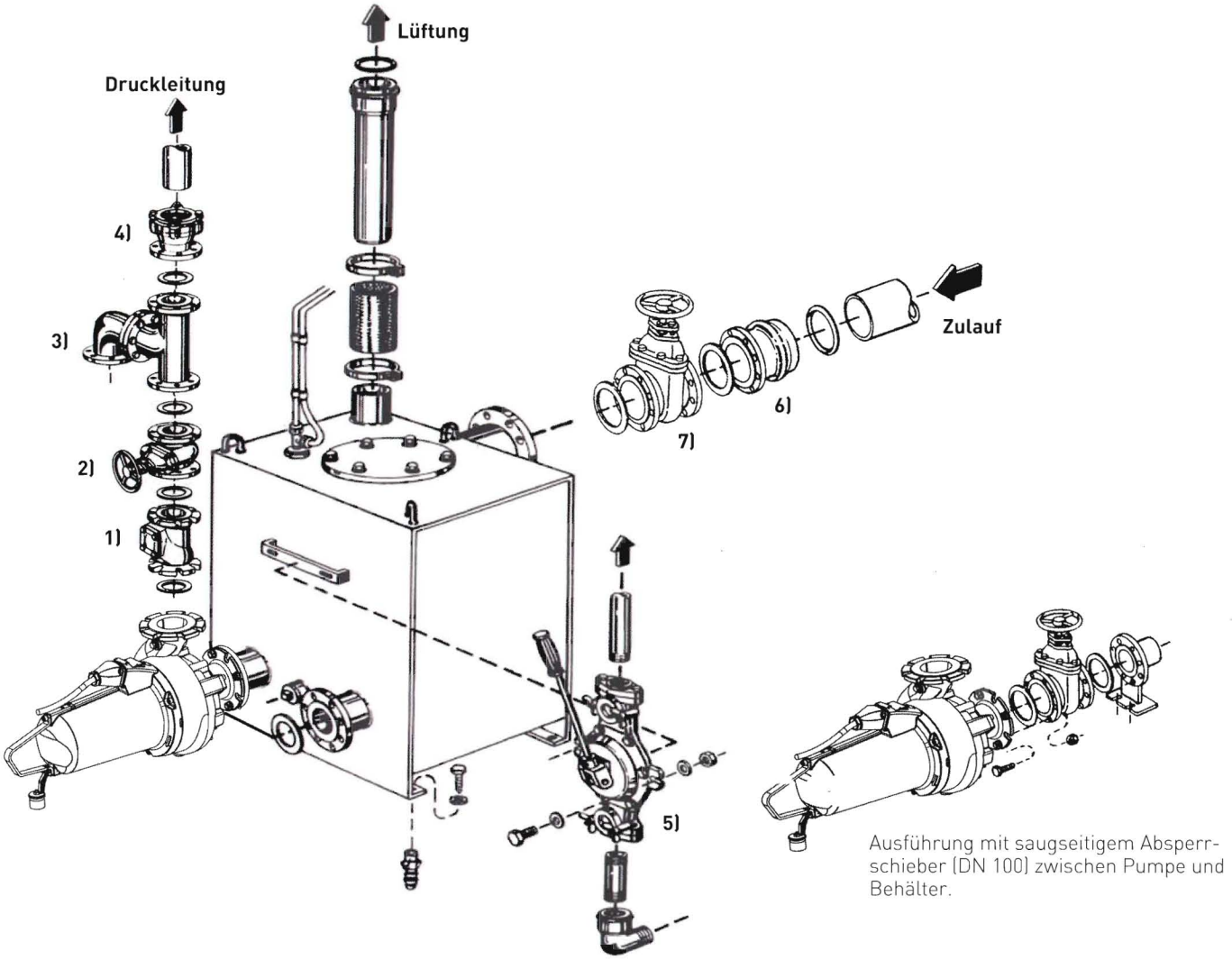

Ausführung mit saugseitigem Absperrschieber (DN 100) zwischen Pumpe und Behälter.

Zubehör 1 - 4 sowie 6 und 7 werden für den Behälter benötigt. Handmembranpumpe ist optional aber empfohlen.

Benennung	Größe	Artik. Nr.
1) Kugelrückschlagventil (EN-GJL-250) mit Reinigungsöffnung und Anlüftvorrichtung einschl. ein Satz Schrauben und eine Flachdichtung, Flansche PN10	DN 80 DN 100	61400534 61400535
2) Absperrschieber (EN-GJL-250) einschl. ein Satz Schrauben und eine Flachdichtung, Flansche PN10	DN 80 DN 100	61420500 61420501
3) Vereinigungsstück, variabel (Stahlverzinkt) zur Zusammenführung von zwei Druckleitungen, Flansche PN16, einschl. drei Satz Schrauben und Flachdichtungen	DN 80/80/80 DN 100/100/100	62610025 62610026
4) Spezial Befestigungsstück (EN-GJL-250) zum elastischen Anschluss der Druckleitung	DN 80/80 DN 80/100 DN 100/100	62550008 62550009 62550007
5) Handmembranpumpe (EN-GJL-250) mit integriertem Rückschlagventil, für separate Wandbefestigung	G 1½"	14990028
6) Flanschmuffe E-KS (EN-GJL-250) Übergangsstück DIN-Flansch/Steckmuffe, einschl. ein Satz Schrauben und eine Flachdichtung. Je Armatur zwei Muffen notwendig.	DN 100 DN 150	62540025 62540026
7) Absperrschieber (EN-GJL-250) einschl. ein Satz Schrauben und eine Flachdichtung, Flansche PN10	DN 100 DN 150	61420501 61420503
Alarmanlage, netzunabhängig mit selbstaufladendem Stromversorgungsgerät, Batterie, in Steueranlage integrierbar	ohne Abb.	

eanlage Typ ABS Sanimat 1502 - 8002 mit Effex 2014-07-24 | We reserve the rights to alter specifications due to technical developments.